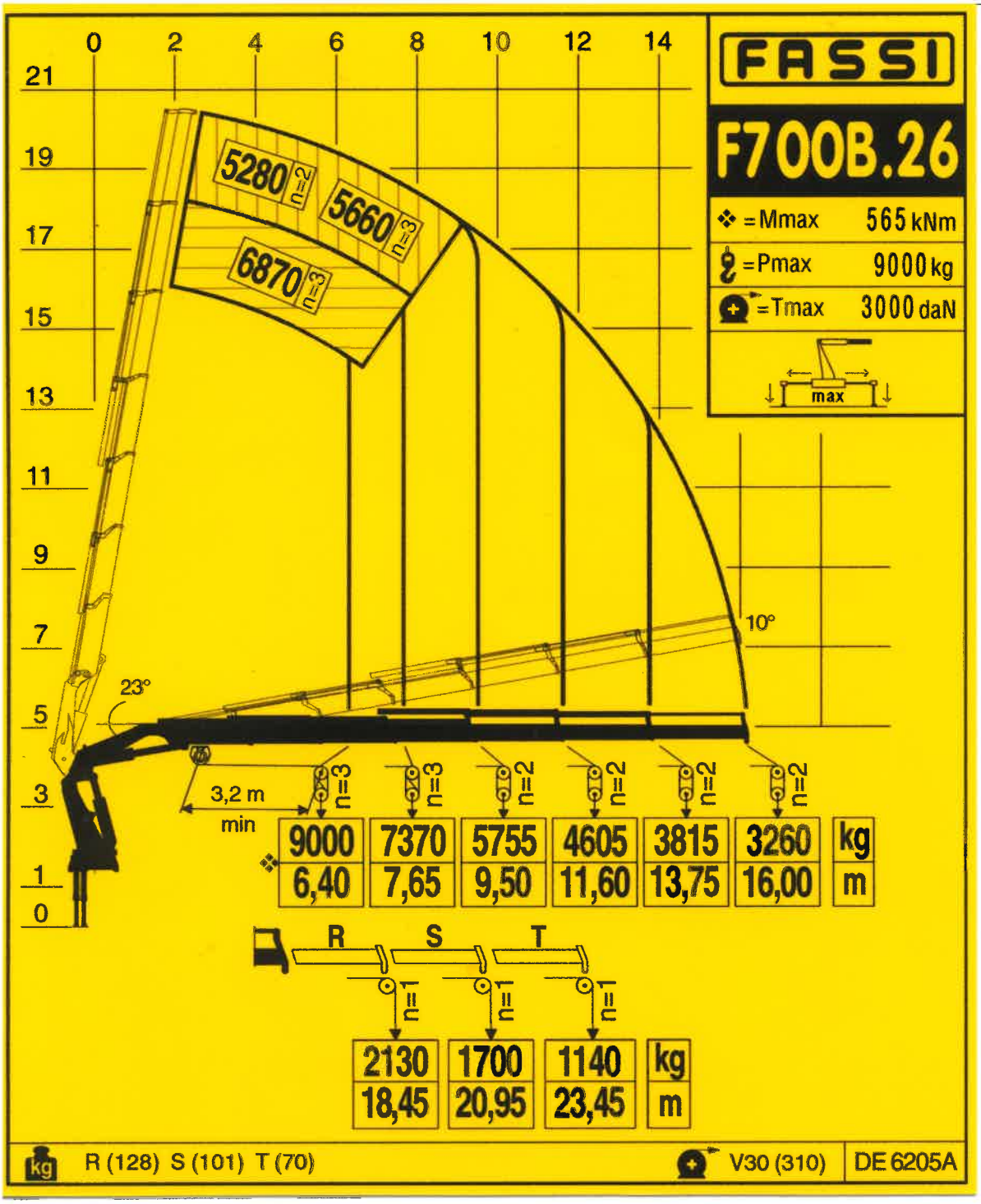
FASSI
F700B.26
❖ = Mmax 565 kNm
= Pmax 9000 kg
= Tmax 3000 daN
max
0 2 4 6 8 10 12 14
21 19 17 15 13 11 9 7 5 3 1 0
5280 n=2
5660 n=3
6870 n=3
10°
23°
3,2 m
min
n=3 n=3 n=2 n=2 n=2 n=2
9000 7370 5755 4605 3815 3260 kg
6,40 7,65 9,50 11,60 13,75 16,00 m
R S T
n=1 n=1 n=1
2130 1700 1140 kg
18,45 20,95 23,45 m
R (128) S (101) T (70)
V30 (310)
DE 6205A

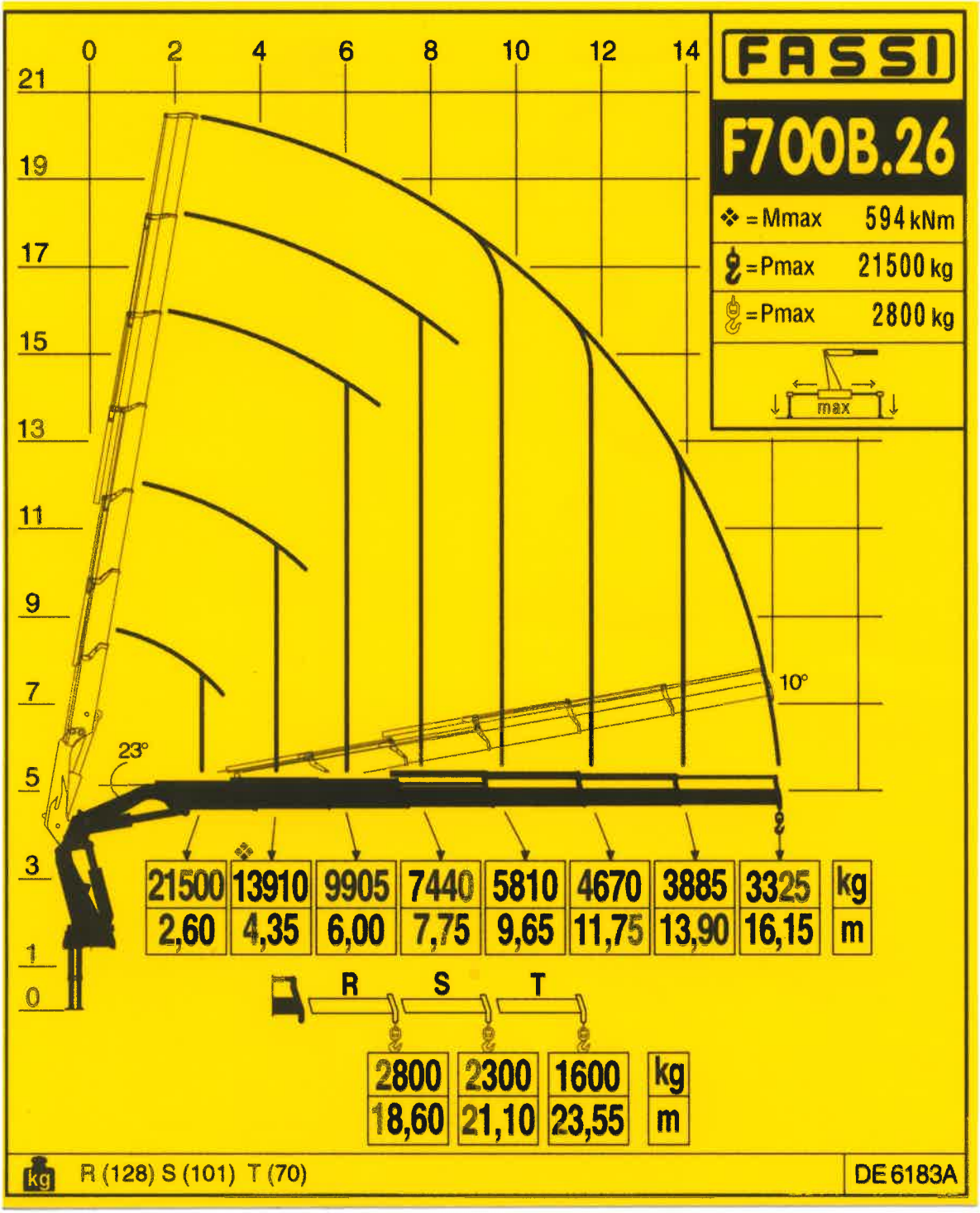
FASSI
F700B.26
❖ = Mmax 594 kNm
= Pmax 21500 kg
= Pmax 2800 kg
max
0 2 4 6 8 10 12 14
21 19 17 15 13 11 9 7 5 3 1 0
23°
10°
21500 13910 9905 7440 5810 4670 3885 3325 kg
2,60 4,35 6,00 7,75 9,65 11,75 13,90 16,15 m
R S T
2800 2300 1600 kg
18,60 21,10 23,55 m
R (128) S (101) T (70)
DE 6183A

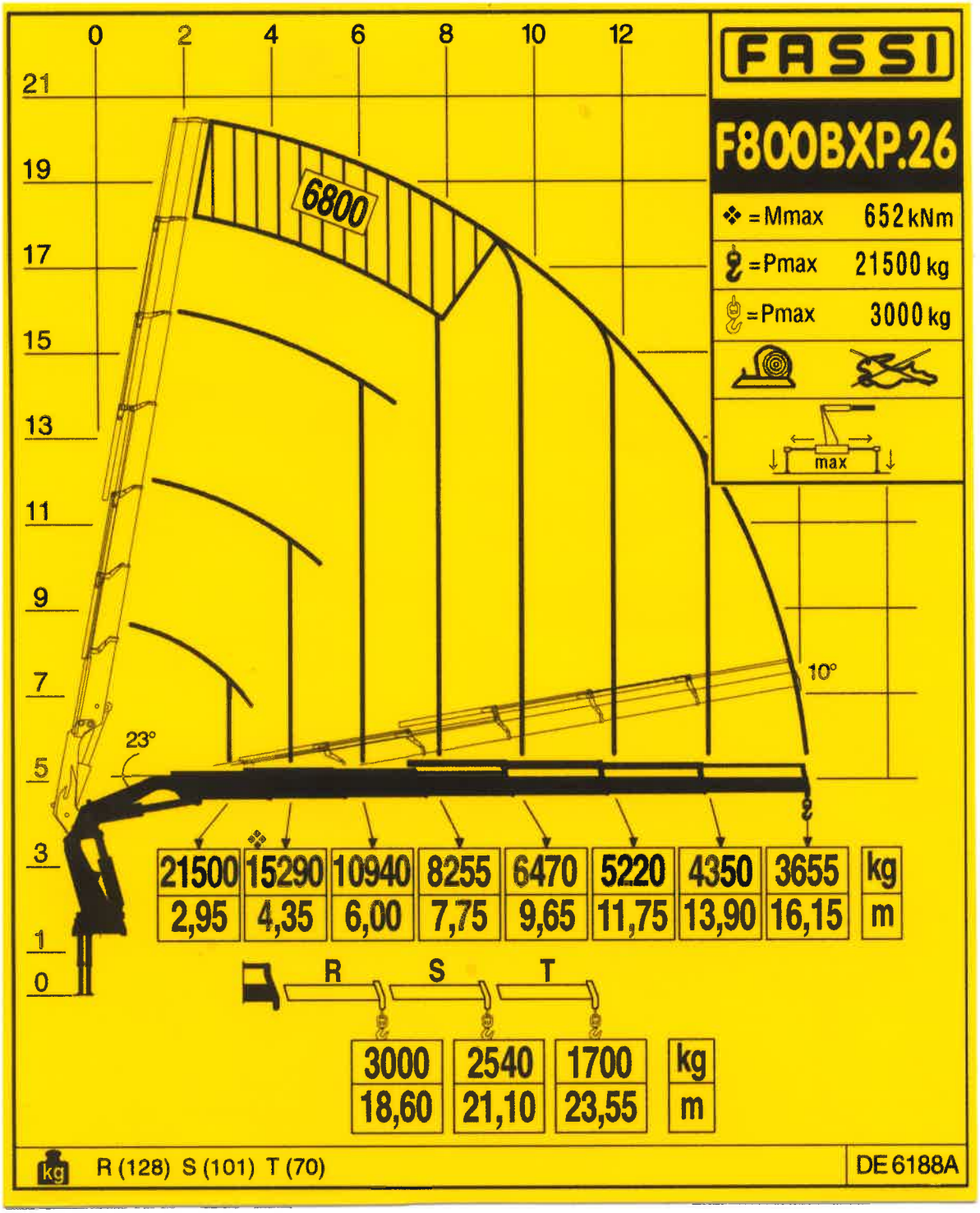
FASSI
F800BXP.26
❖ =Mmax 652 kNm
=Pmax 21500 kg
=Pmax 3000 kg
max
6800
0 2 4 6 8 10 12
21 19 17 15 13 11 9 7 5 3 1 0
23°
10°
21500 15290 10940 8255 6470 5220 4350 3655 kg
2,95 4,35 6,00 7,75 9,65 11,75 13,90 16,15 m
R S T
3000 2540 1700 kg
18,60 21,10 23,55 m
R (128) S (101) T (70)
DE 6188A

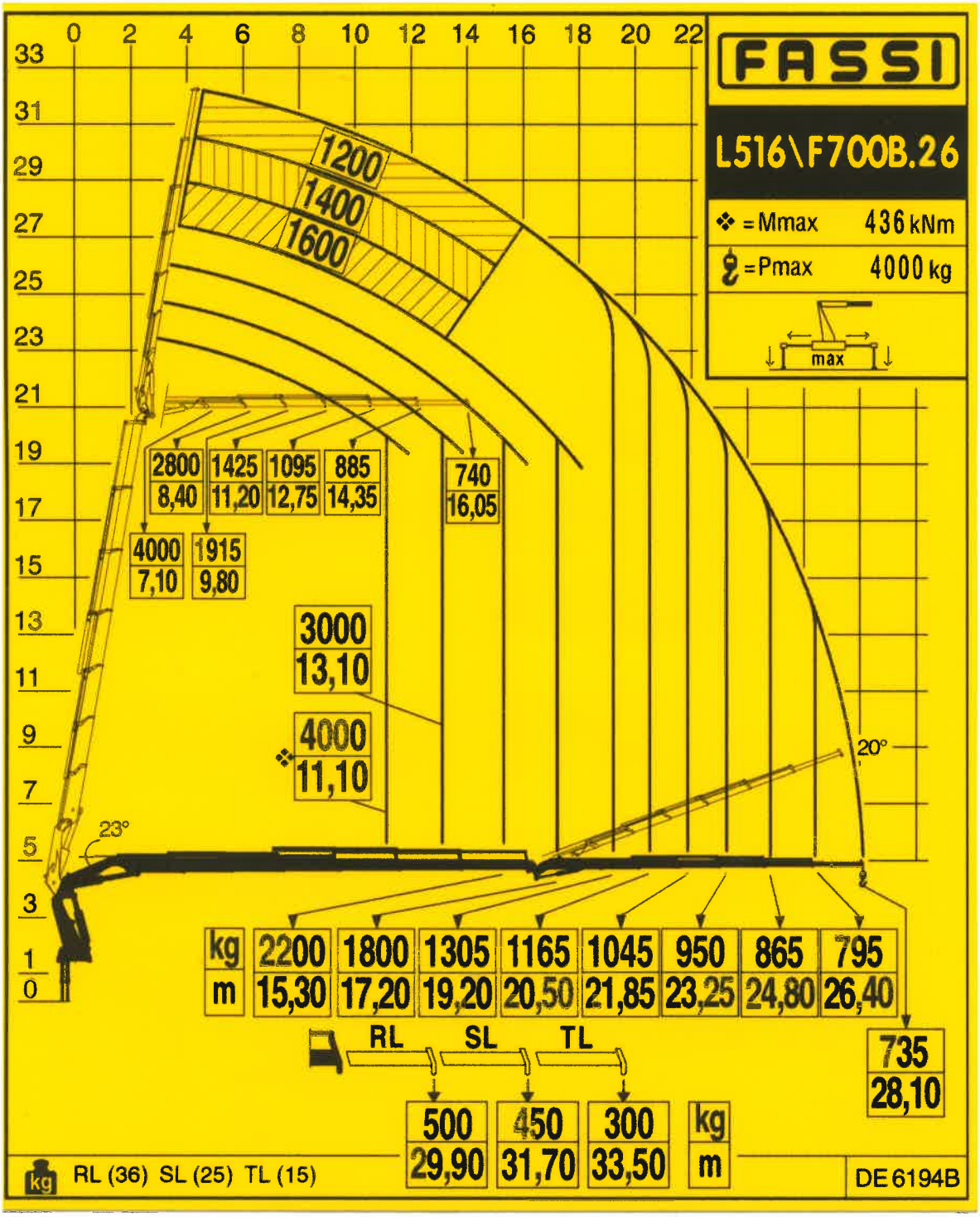
FASSI
L516\F700B.26
❖ =Mmax 436 kNm
=Pmax 4000 kg
max
0 2 4 6 8 10 12 14 16 18 20 22
33 31 29 27 25 23 21 19 17 15 13 11 9 7 5 3 1 0
1200
1400
1600
2800 8,40
1425 11,20
1095 12,75
885 14,35
740 16,05
4000 7,10
1915 9,80
3000 13,10
4000 11,10
20°
23°
kg 2200 1800 1305 1165 1045 950 865 795
m 15,30 17,20 19,20 20,50 21,85 23,25 24,80 26,40
735 28,10
RL SL TL
500 29,90
450 31,70
300 33,50
kg m
RL (36) SL (25) TL (15)
DE 6194B

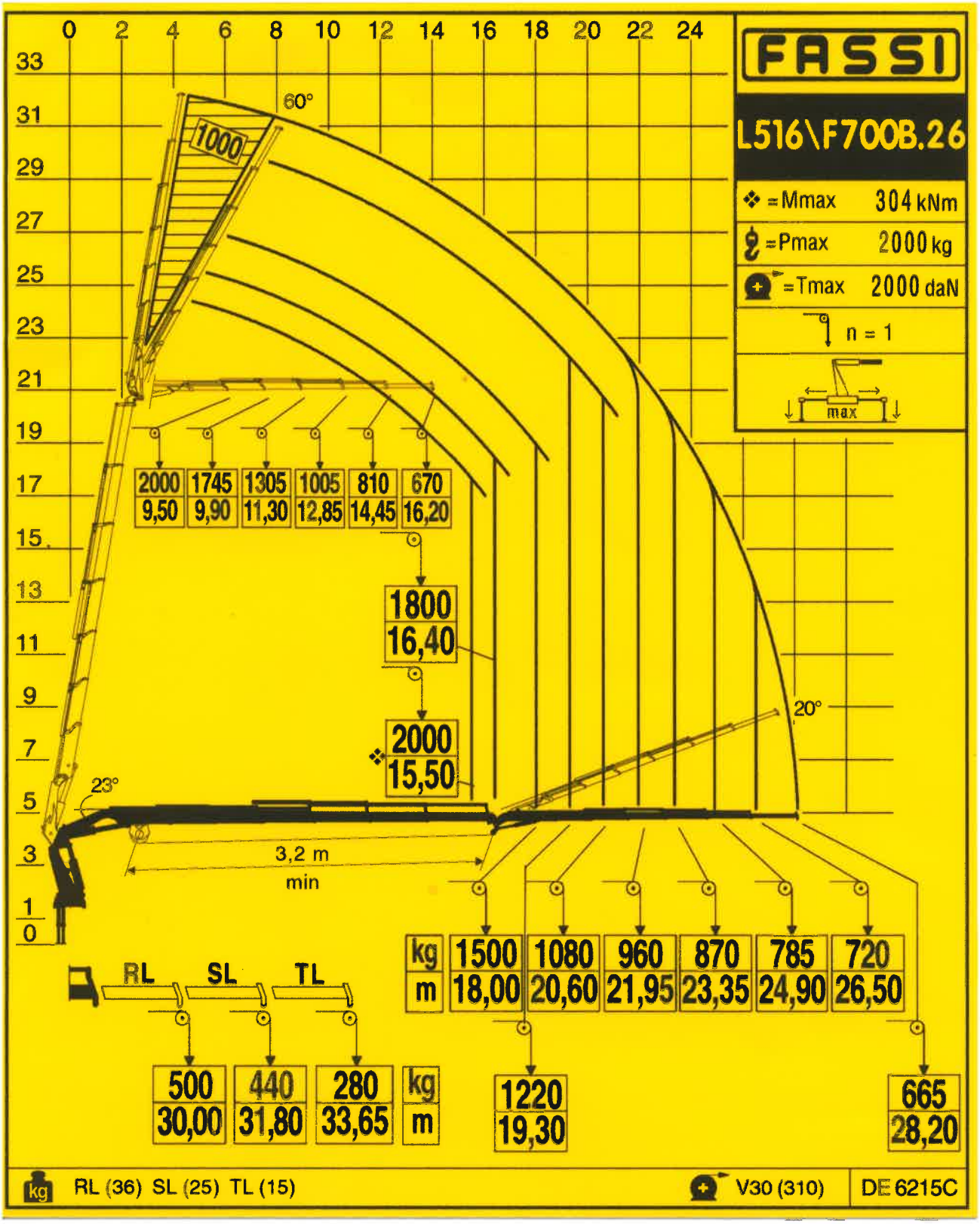
FASSI
L516\F700B.26
❖ =Mmax 304 kNm
=Pmax 2000 kg
=Tmax 2000 daN
n = 1
max
0 2 4 6 8 10 12 14 16 18 20 22 24
33 31 29 27 25 23 21 19 17 15 13 11 9 7 5 3 1 0
60°
1000
20°
23°
3,2 m
min
2000 1745 1305 1005 810 670
9,50 9,90 11,30 12,85 14,45 16,20
1800
16,40
2000
15,50
kg 1500 1080 960 870 785 720
m 18,00 20,60 21,95 23,35 24,90 26,50
RL SL TL
500 440 280 kg
30,00 31,80 33,65 m
1220
19,30
665
28,20
RL (36) SL (25) TL (15)
V30 (310)
DE 6215C

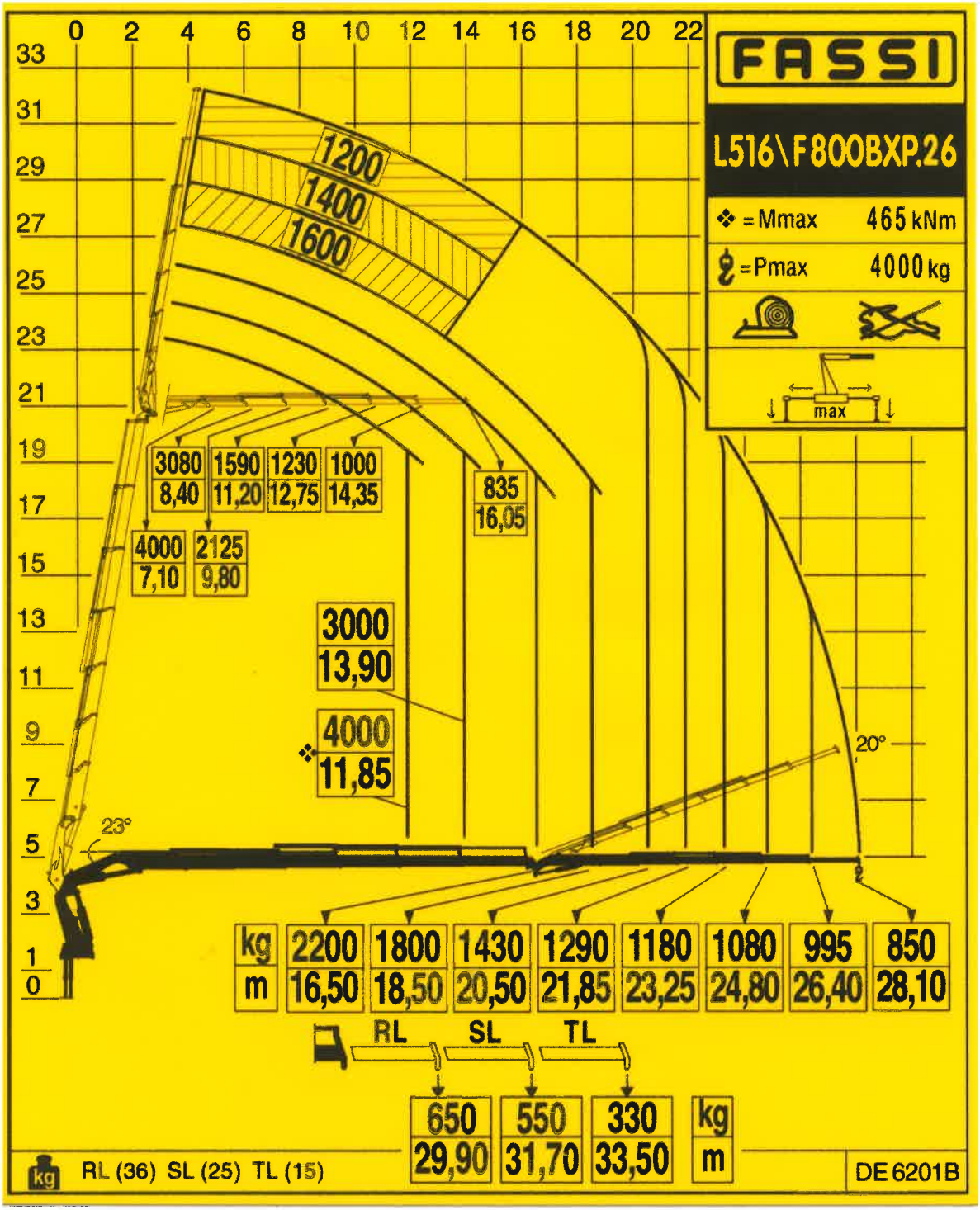
FASSI
L516\F800BXP.26
❖ = Mmax 465 kNm
= Pmax 4000 kg
max
0 2 4 6 8 10 12 14 16 18 20 22
33 31 29 27 25 23 21 19 17 15 13 11 9 7 5 3 1 0
1200
1400
1600
3080 8,40
1590 11,20
1230 12,75
1000 14,35
835 16,05
4000 7,10
2125 9,80
3000 13,90
4000 11,85
20°
23°
kg 2200 1800 1430 1290 1180 1080 995 850
m 16,50 18,50 20,50 21,85 23,25 24,80 26,40 28,10
RL SL TL
650 550 330 kg
29,90 31,70 33,50 m
RL (36) SL (25) TL (15)
DE 6201B